110 cm GRASS CUTTER

TRINCIAERBA cm 110
SCHLEGELMÄHER cm 110
HACHEUSE POUR L'HERBE cm 110
CORTAHIERBA cm 110

45940 1

Grillo
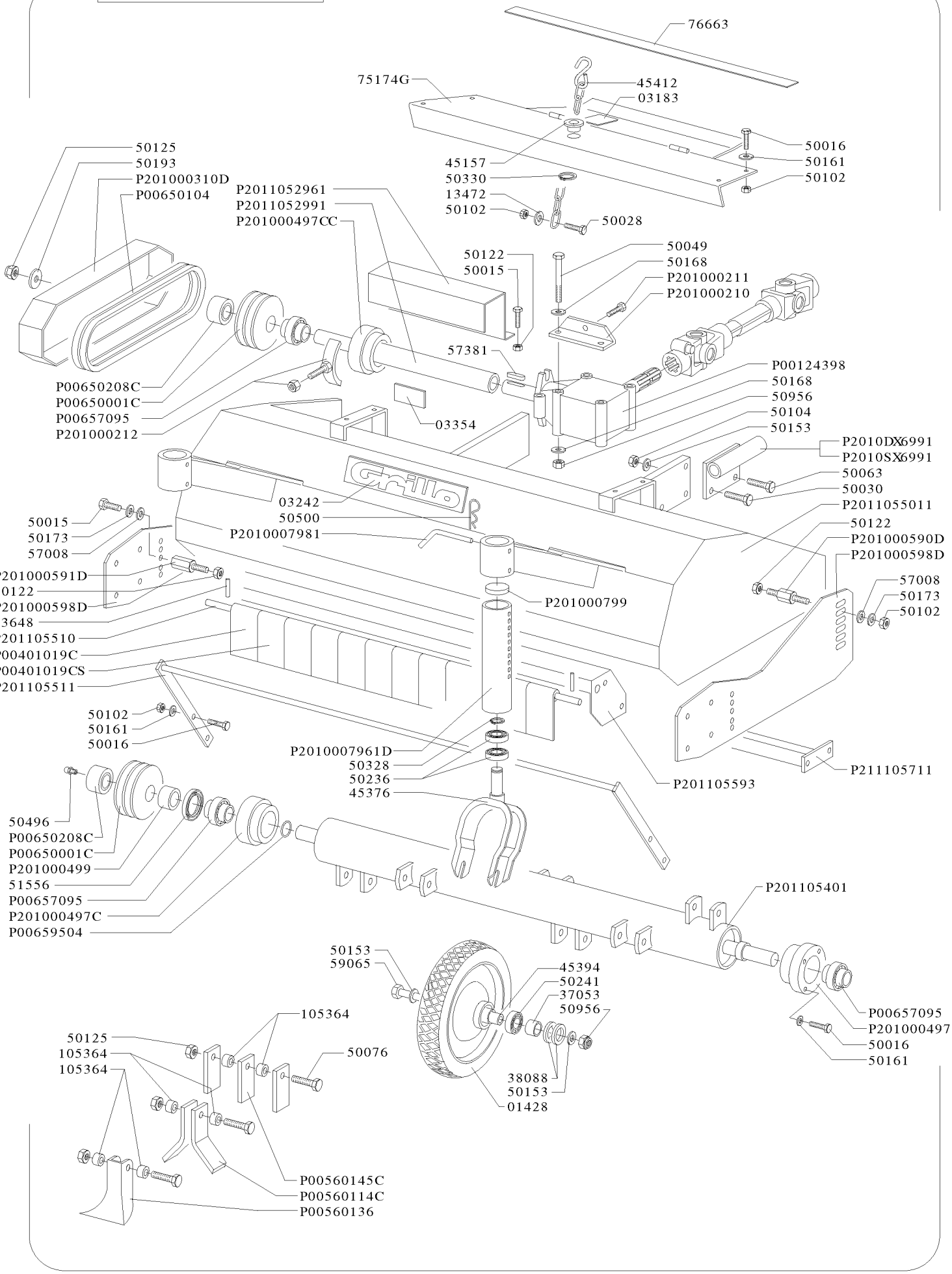
FD300-700